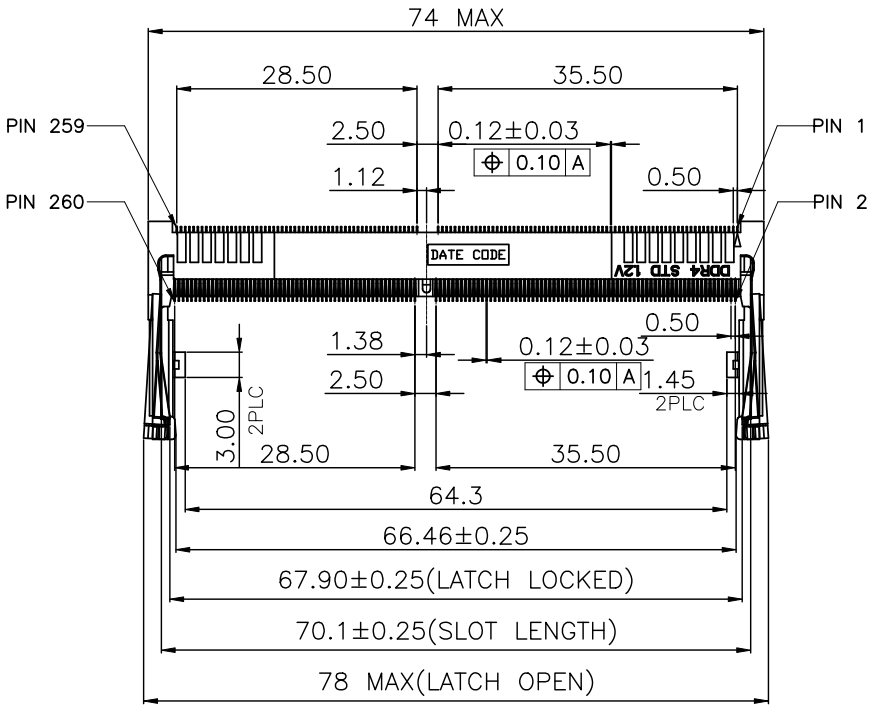

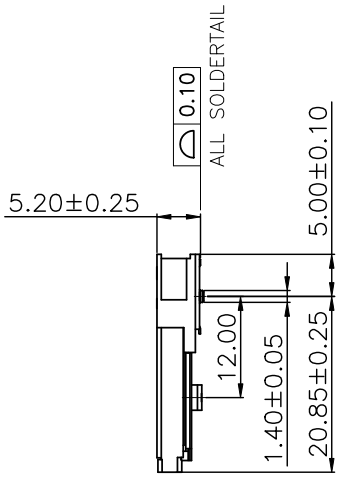

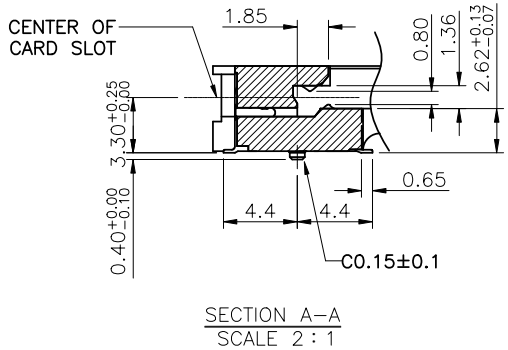

SECTION A–A
SCALE 2 : 1

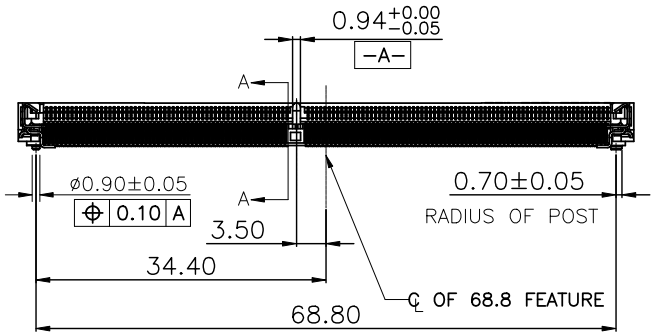

NOTE：
DATE CODE：YYWWDLX

1. YY：YEAR (20：2020)
2. WW：WEEK (25：The 25th WeeK)
3. D：DAY (1~7 Sunday~Saturday)
4. L：Line Number of Assembly
   (A：Line A)
5. X：D or N (D：Day；N：Night)

NO.	PART NAME	DESCRIPITION
4	LATCH	Stainless Steel
3	SOLDER PEG	Stainless Steel, Gold Plating on Solder Area
2	TERMINAL	Phosphor Bronze, Gold Flash on Contact Area Gold Flash on Soldertail
1	HOUSING	LCP, UL94V-0, Black

Pb Process Capable | RoHS Compliant

WALTA
華大電子股份有限公司
WALTA ELECTRONIC CO.,LTD.
TEL:886-2-26577778;FAX.886-2-26575659

REV. 版本	ECN NO. 設變號碼	MARK 記號	REVISIONS 設變內容	SIGN 修改	DATE 日期
A	EXXXX-XXX	⚠ X 0	–	zhijun	2024/8/27

UNLESS OTHERWISE SPECIFIED TOLERANCE 尺寸公差
X. ±0.50
.X ±0.30
.XX ±0.20
ANG. ±5°00'

CHECKED 審核
APPROVED 承認
DESIGNED 設計 zhijun 2024/8/27
DRAWN 製圖 zhijun 2024/8/27

UNIT 單位 MM
SCALE 比例 1/1
SIZE 尺寸 A4

TITLE 產品名稱 SO-DIMM DDR4, Horizontal, Standard Type, 0.5mm Pitch, 260Pin, 5.2H, 1.2V
PART NO. 產品料號 M30-C105-00003
SHEET 頁碼 1/4
DOC. NO. 文件編號 CUT-C105-XXX
REV. 版本 A

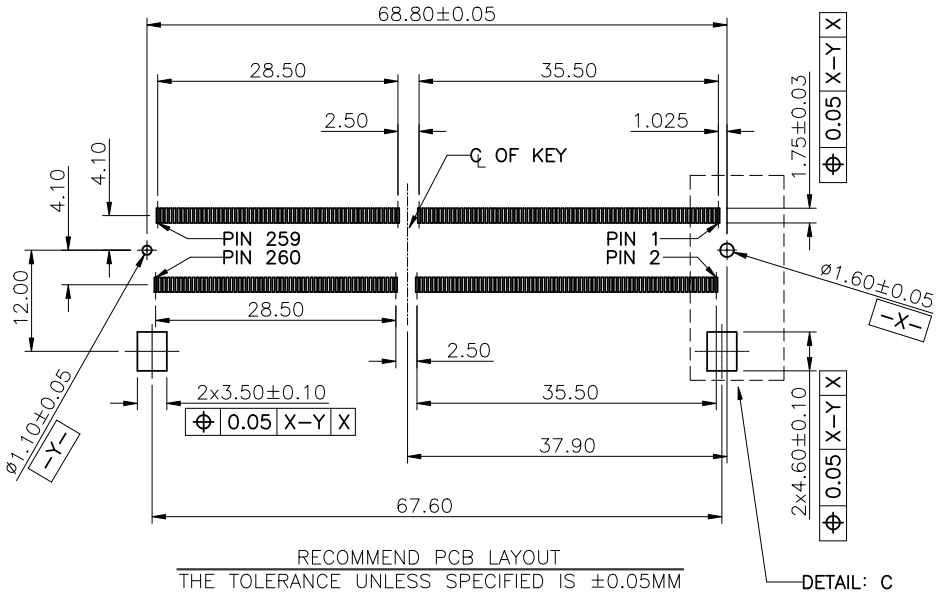

RECOMMEND PCB LAYOUT
THE TOLERANCE UNLESS SPECIFIED IS ±0.05MM

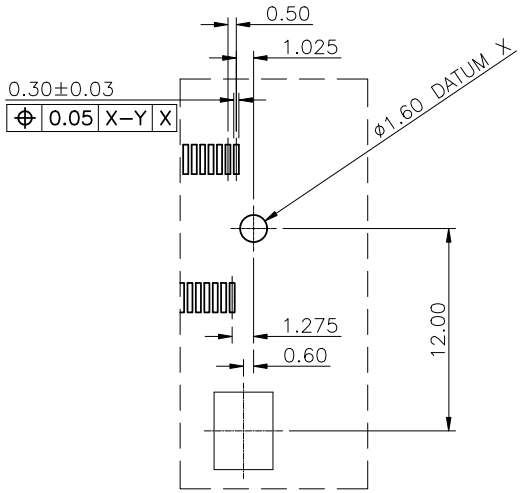

DETAIL : C
SCALE 2 : 1

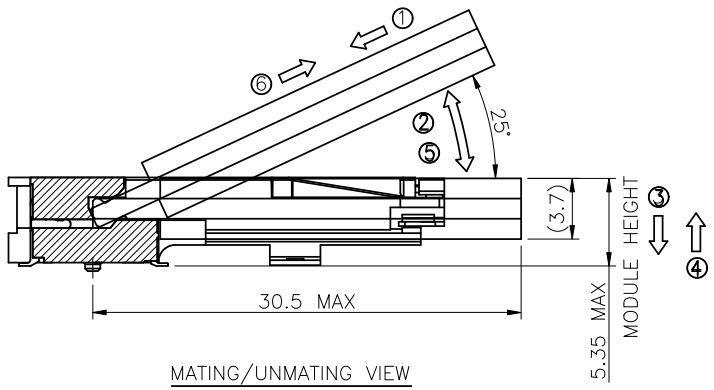

MATING/UNMATING VIEW
SCALE 2 : 1

MATING : ① INSERTING(30°) → ② ROTATING → ③ FIXED
UNMATING ④ UNFIXED → ⑤ ROTATING → ⑥ WITHDRAWING

Pb Process Capable | RoHS Compliant

WALTA
華大電子股份有限公司
WALTA ELECTRONIC CO.,LTD.
TEL:886-2-26577778;FAX.886-2-26575659

REV. 版本	ECN NO. 設變號碼	MARK 記號	REVISIONS 設變內容	SIGN 修改	DATE 日期
A	EXXXX-XXX	⚠ X 0	-	zhijun	2024/8/27

UNLESS OTHERWISE SPECIFIED TOLERANCE 尺寸公差
X. ±0.50
.X ±0.30
.XX ±0.20
ANG. ±5°00'

CHECKED 審核
APPROVED 承認
DESIGNED 設計 zhijun 2024/8/27
DRAWN 製圖 zhijun 2024/8/27

UNIT 單位 MM
SCALE 比例 1/1
SIZE 尺寸 A4

TITLE 產品名稱: SO-DIMM DDR4, Horizontal, Standard Type, 0.5mm Pitch, 260Pin, 5.2H, 1.2V
PART NO. 產品料號: M30-C105-00003
SHEET 頁碼: 2/4
DOC. NO. 文件編號: CUT-C105-XXX
REV. 版本: A

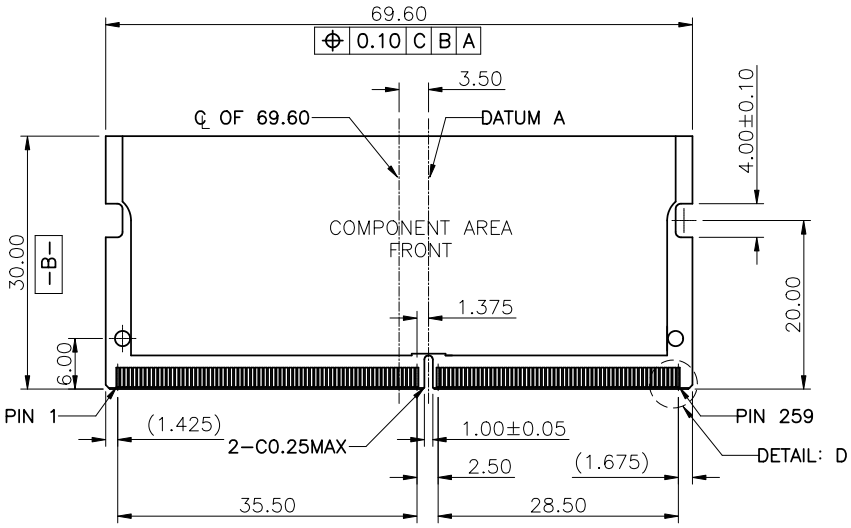

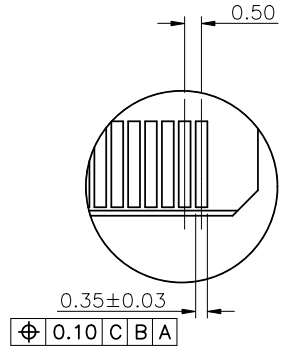

DETAIL : D
SCALE 4 : 1

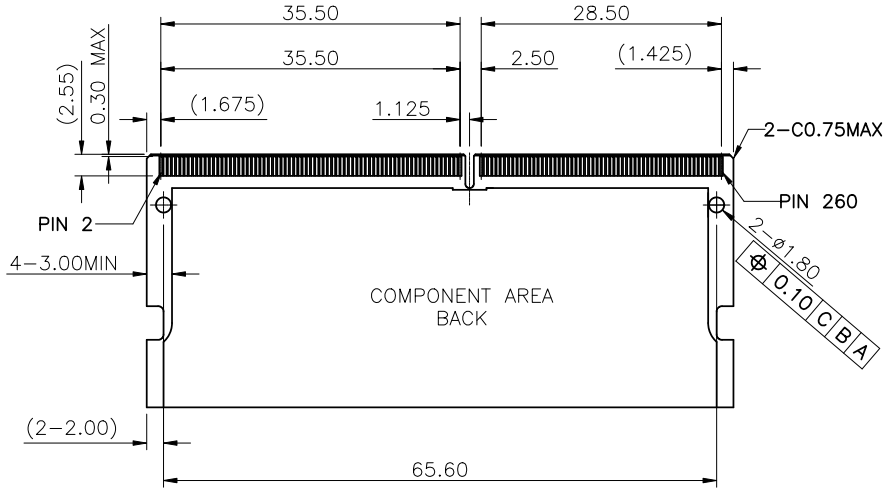

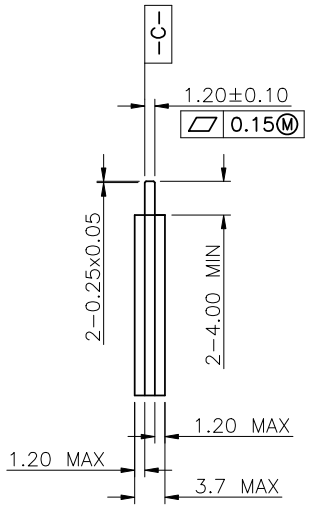

Process Capable | RoHS Compliant

WALTA

華大電子股份有限公司
WALTA ELECTRONIC CO.,LTD.
TEL:886-2-26577778;FAX.886-2-26575659

REV. 版本	ECN NO. 設變號碼	MARK 記號	REVISIONS 設變內容	SIGN 修改	DATE 日期
A	EXXXX-XXX	⚠ X 0	-	zhijun	2024/8/27

UNLESS OTHERWISE SPECIFIED TOLERANCE 尺寸公差
X. ±0.50
.X ±0.30
.XX ±0.20
ANG. ±5°00'

CHECKED 審核

APPROVED 承認

DESIGNED 設計 zhijun 2024/8/27

DRAWN 製圖 zhijun 2024/8/27

UNIT 單位 MM

SCALE 比例 1/1

SIZE 尺寸 A4

TITLE 產品名稱 SO-DIMM DDR4, Horizontal, Standard Type, 0.5mm Pitch, 260Pin, 5.2H, 1.2V

PART NO. 產品料號 M30-C105-00003

SHEET 頁碼 3/4

DOC. NO. 文件編號 CUT-C105-XXX

REV. 版本 A

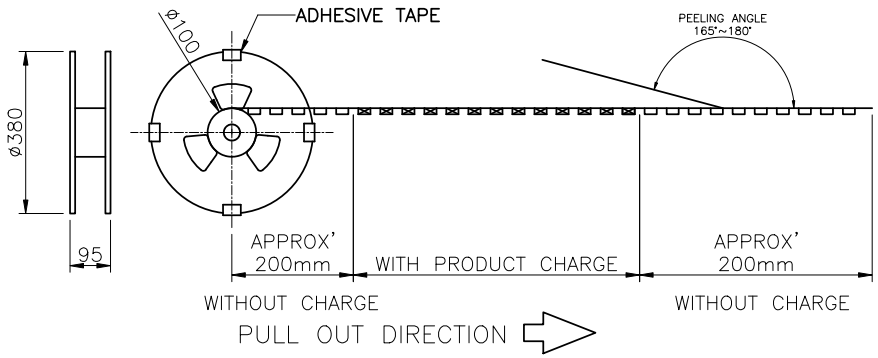

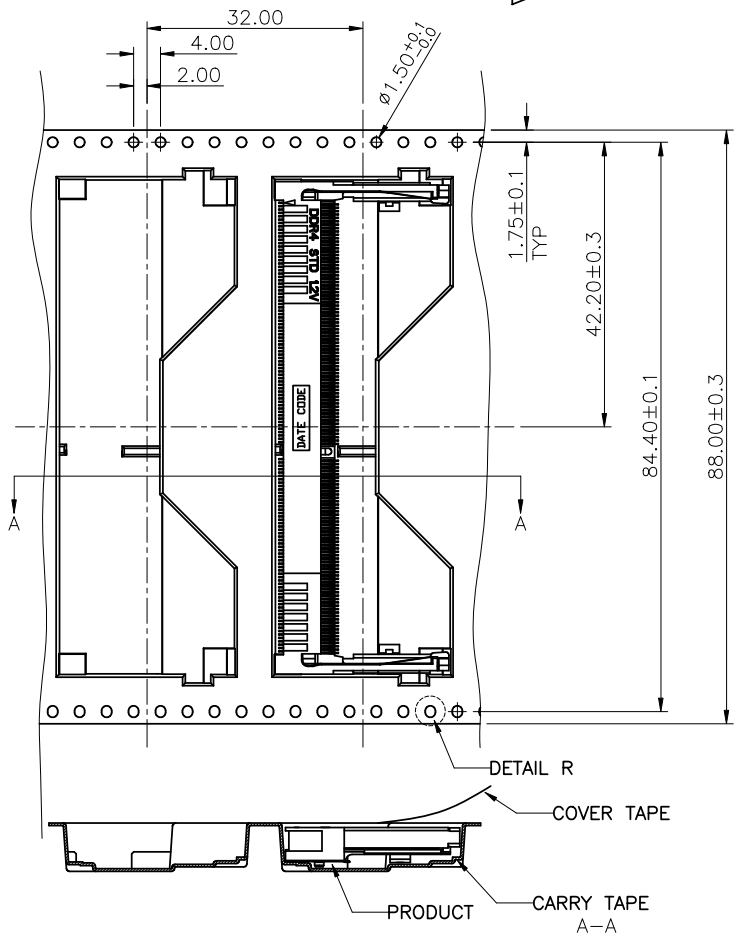

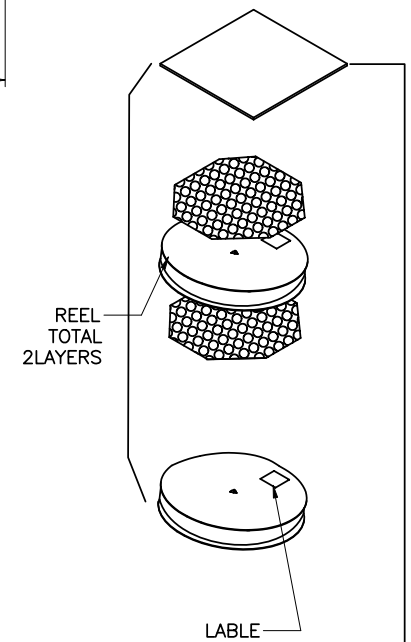

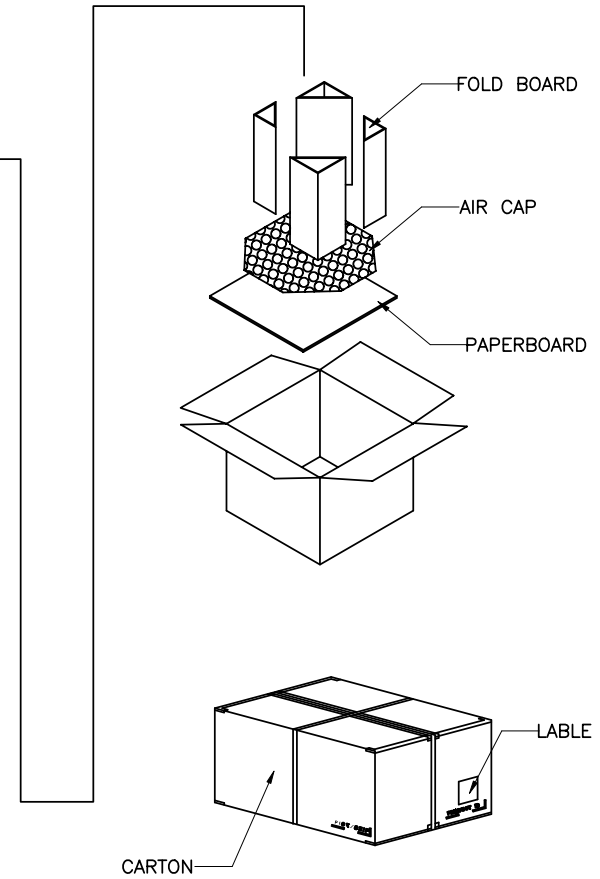

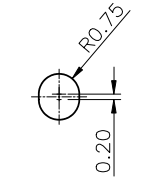

DETAIL : R
SCALE 4 : 1

Process Capable | RoHS Compliant

WALTA

華大電子股份有限公司
WALTA ELECTRONIC CO.,LTD.
TEL:886-2-26577778;FAX.886-2-26575659

REV. 版本	ECN NO. 設變號碼	MARK 記號	REVISIONS 設變內容	SIGN 修改	DATE 日期
A	EXXXX-XXX	⚠ X 0	–	zhijun	2024/8/27

UNLESS OTHERWISE SPECIFIED TOLERANCE 尺寸公差
X. ±0.50
.X ±0.30
.XX ±0.20
ANG. ±5°00'

CHECKED 審核

APPROVED 承認

DESIGNED 設計 zhijun 2024/8/27

DRAWN 製圖 zhijun 2024/8/27

UNIT 單位 MM

SCALE 比例 1/1

SIZE 尺寸 A4

TITLE 產品名稱 SO-DIMM DDR4, Horizontal, Standard Type, 0.5mm Pitch, 260Pin, 5.2H, 1.2V

PART NO. 產品料號 M30-C105-00003

SHEET 頁碼 4/4

DOC. NO. 文件編號 CUT-C105-XXX

REV. 版本 A